DM55.2

PORAMASTO

Paino 4 500 kg
Pituus 6 800 mm
Suositellut kaivinkoneet 16-30 tonnia
Syöttövoima 100 kN

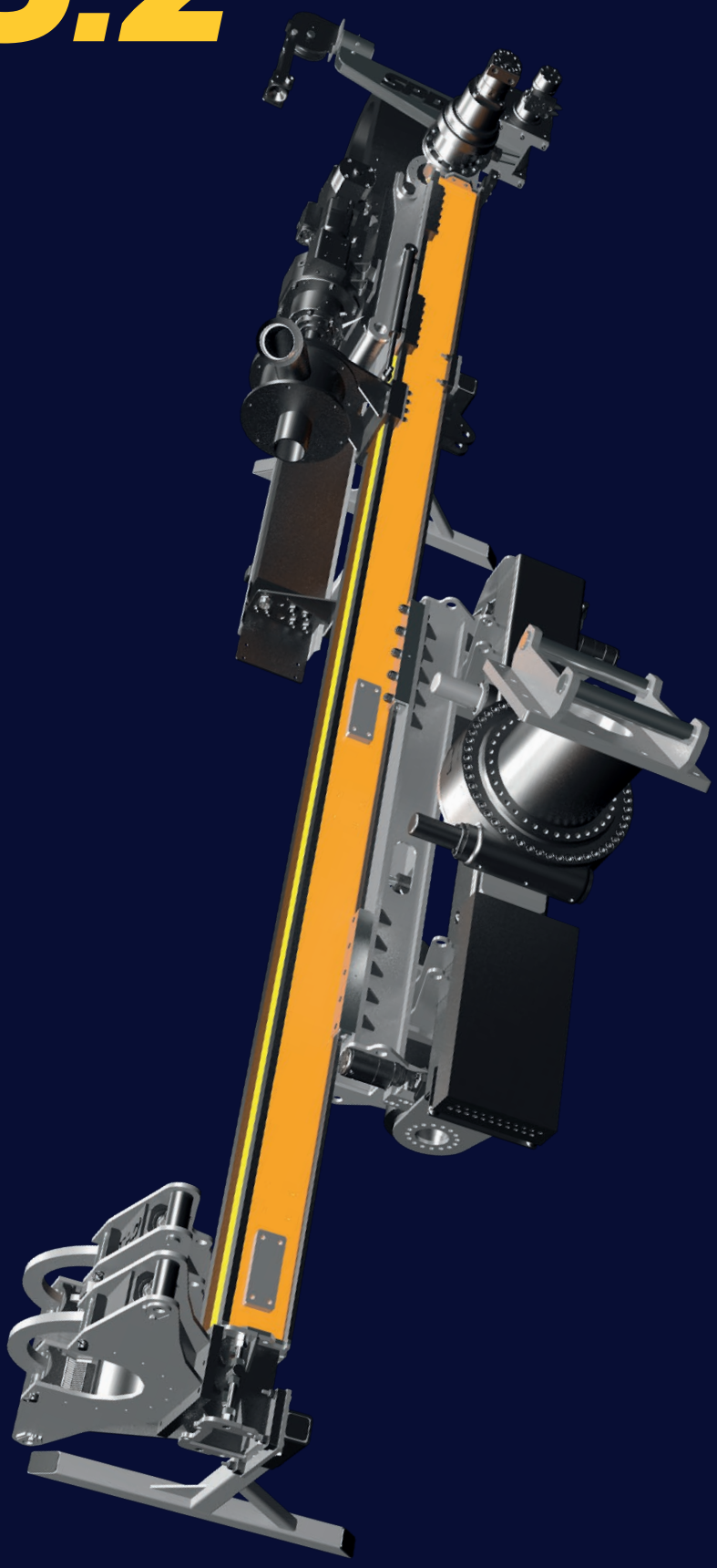

SPD
SCANDINAVIAN PILE DRIVING AB

DM55.2

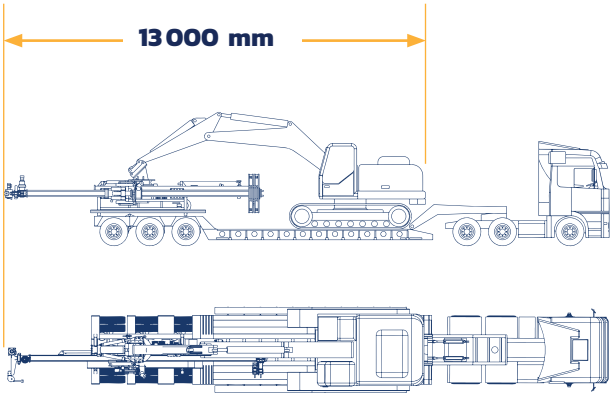

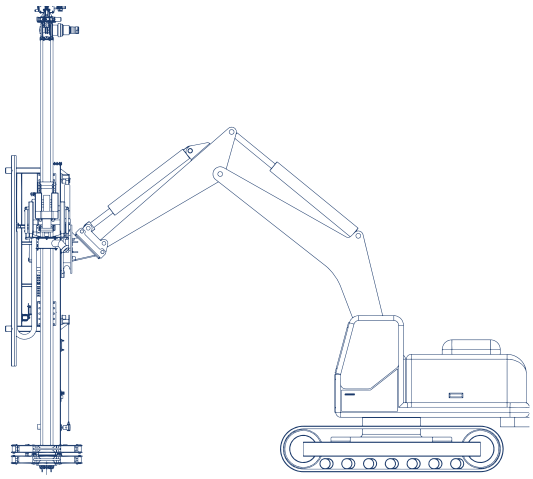

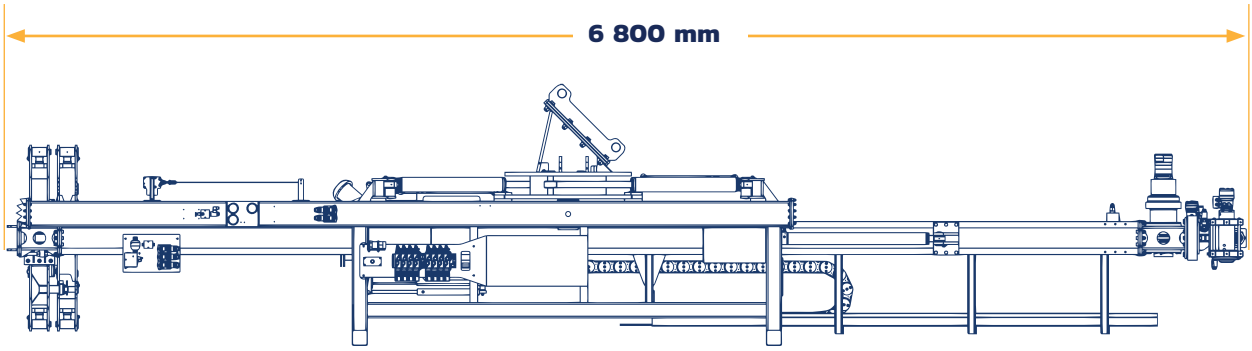

Tekniset tiedot

Poramasto

Maston paino	4 500 kg
Maston kokonaispituus	6 800 mm
Suositellut kaivinkoneet	16 -30 tonnia
Maston syöttöpituus	4 000 mm
Sivukallistus	360°
Öljyn vaatimus, malli HD4010 > 245 l/min @ 200 baaria	
Syöttövoima	100 kN
Syöttöketju	1 1/4"
Syöttönopeus	0-0,4 m/s
Teräksinen syöttöpalkki	
Radio-ohjaus SPD, CAN-väylällä	

Putkileuat

Avautuminen	350 mm
Min. putkihalkaisija	45 mm
Maks. putkihalkaisija	350 mm
Avausylinterivoima	5 000 daNm

Huoltovinssi

Malli	Sepson H60P 2 000 daN

Vakioporavasara

Malli	Eurodrill HD4010
Paino	435 kg
Pyöritysnopeus (97)	110 Rpm@150lit/min
Vääntömomentti (97) 4,35 kNm arvossa 200 baaria @ 85 l/min	
Iskuenergia	500 Nm
Taajuus	2 400 bpm
Poraniska	R32, R38, R51 &T45, H55, H64, C64LH/RH

Vakiopyörittäjä

Malli	Eurodrill RH1200
Paino	310 kg
Pyöritysnopeus (31)	68 rpm@150lit/min
Vääntömomentti (31) 114,1 kNm arvossa 200 baaria @150 l/min	
Vakiokierre	3 1/2" API tav. sisäkierre
Läpivientihalkaisija	2"

Kaikki tekniset tiedot voivat muuttua ilman erillistä ilmoitusta.

Radio-ohjattu ja monipuolinen

- Monitoimimasto.
- Konetta on helppo ohjata täydellisesti hallittuna radio-ohjaimella.
- Pikaliitin maston ja kaivinkoneen välillä, samoin kuin syöttökelkassa.
- Modulaarinen ja kestävä rakenne.

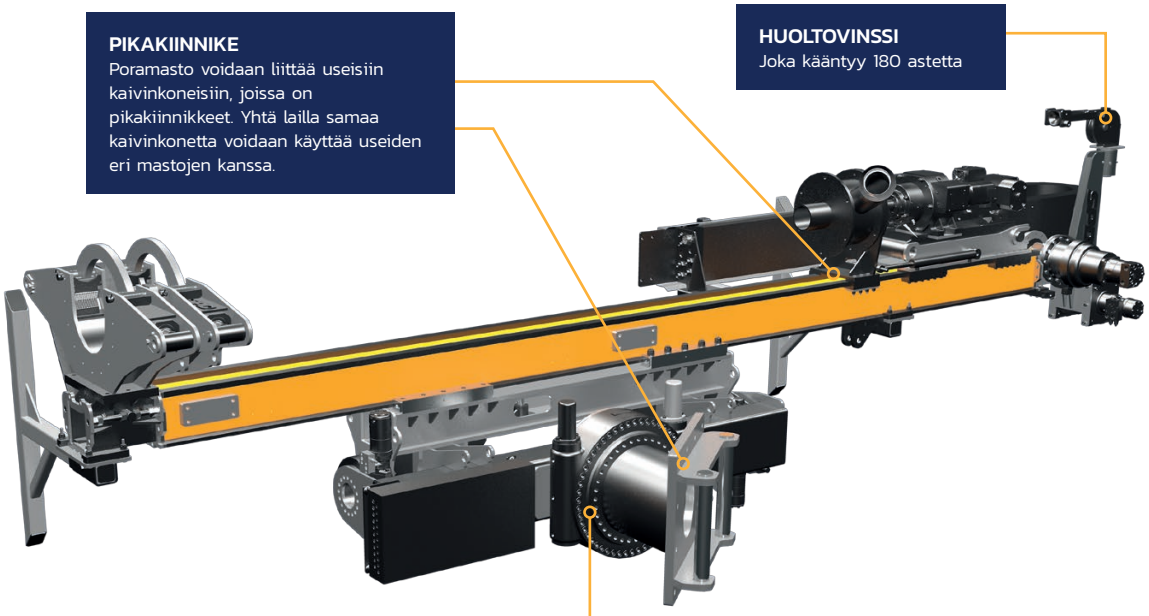

Käyttöalueet

Erityisesti
- ankkurointiporaus,
- pulttaus,
- poravasaraporaus.

Mutta lisäksi
- myös räjäytysreikien poraus
- perustusporaus.

SCANDINAVIAN PILE DRIVING AB

Fridhemsgatan 16
733 39 Sala, SWEDEN
Org.nr: 556653-4565

+46 (0)224-138 10
info@spd.se
www.spd.se